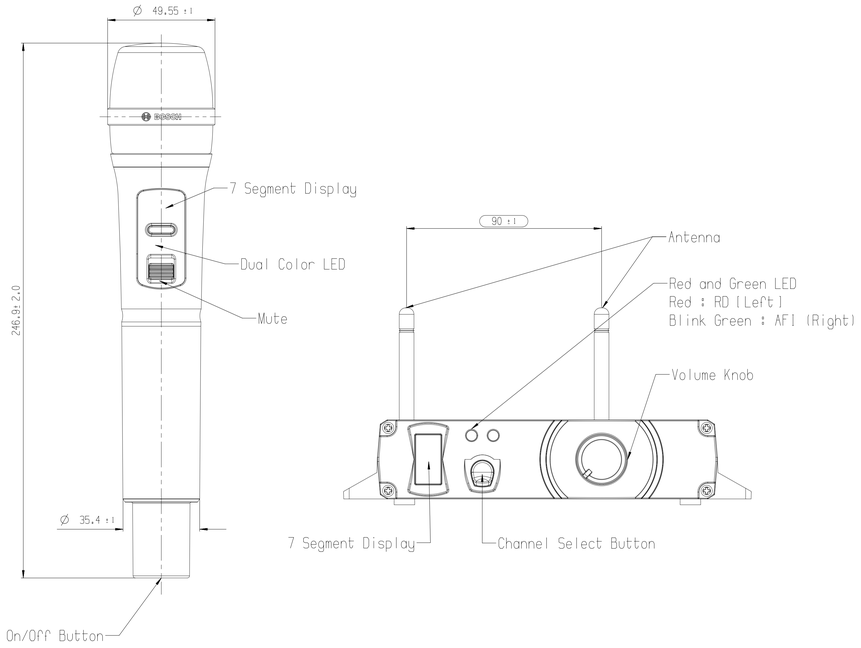

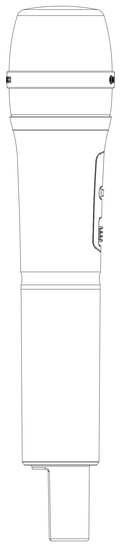

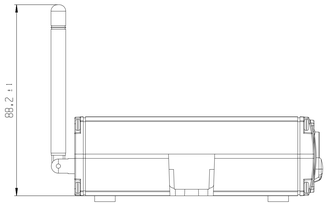

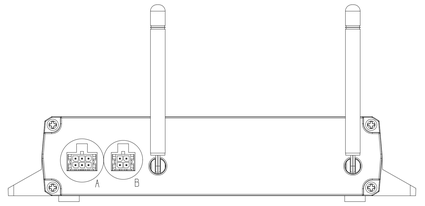

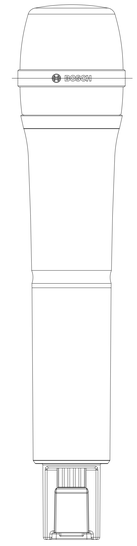

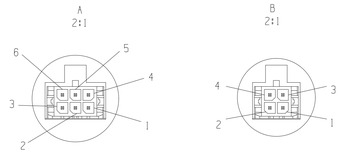

Power Connector

Audio Connector

Pin	Signal Name
1	24V
2	GND
3	n.c
4	Ignition
5	n.c
6	n.c

Pin	Signal Name
1	MIC+
2	Switch
3	GND
4	MIC-

Wireless microphone without battery cover

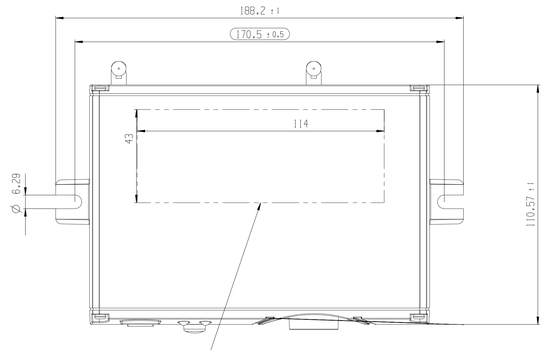

Product Sticker
Drawing no.: 6 018 949 500

Product Sticker
Drawing no.: 6 018 949 499

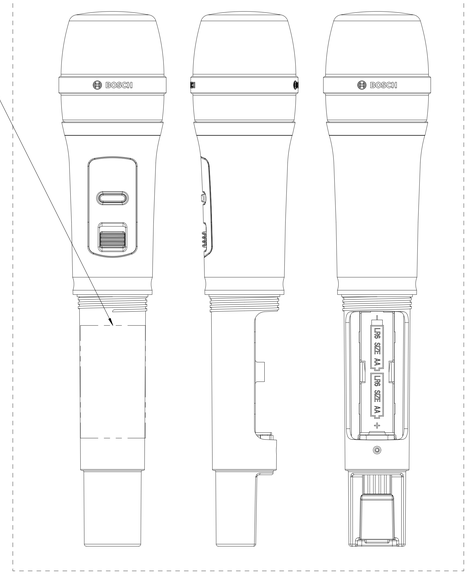

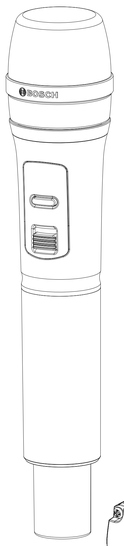

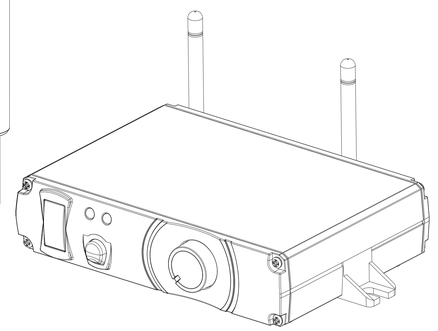

Gerat ohne Verpackung und Beipack gezeichnet.
Diese Zeichaung enthalt aur die wesentlichen Einbaumaße.
Weitere Maße sind den Einzelteilzeichnungen zu entnehmen.
Eingetragene Toleranzen sind fur die Abnahme bestimmt.

Drawing without packing.
This drawing only includes the most essential mounting dimensions.
If further dimensions are required refer to the part drawings.
Indicated tolerances serve for acceptance.

Dessin du paste sons emballage.
Ce dessin ne presente que les cotes de montage principales.
Pour dOautres cotes se referrer aux dessins detailles des elements.
Les tolerances indiquees sont destinees o lOacception.

Equipo dibujado sin embala je.
Este dibuha solo contienne las dimensiones de montoje esenciales.
Otras dimensiones veancse en los dibujos de detalle.
Tolerancias anotados previstas para recepcion.

Gewicht: co.
Weight: approximate
Poids: environ
Peso: aproximadente

290g ± 10 for receiver station
240g ± 10 for handheld transmitter (w/o batteries)

EMV: EI 05 7688
CE: CE 1856

FCC ID: YBN-WMS10
IC: 9595A-WMS10

Size acc. to / Masse nach ISO 14405-1:2010-12
envelope principle/ Huellprinzip

Ind.	Change/Aend.	YYYYMMDD	Drawn/Gez.	Checked/Gepr.	Release./Freig.	BWN	Resp. dept./Verantw. Abt.	Add. info./Zus. Info.
00	1st released	20150522	vlo[pg]	.	.	9050	RBMP/END	.

Treatment/ Behandlung . . . Missed Details/Fehlende Angaben . . . Size/Gst. .
Mat./Stoff . . . From/Aus .

Lang./Spr. en/de . . . Mgnt./Gew. . . . Sheet/Bl. 1 / 1

BOSCH

LABEL EINKLEBEBLATT WirelessMicrophone E

Crit. R. . . . Scale/Mstab 1:1 . . . Mat.meets/Stoffe s./Syst. N2580-1 . . . Doc. type DRW 7 620 230 020 . . . DP/TD 000 . . . Ind. 00 . . . Format A0

MNR . . . Repl. for . . . Repl. by . . .

Teil muss der Bosch-Norm N2580-1 entsprechen.
Part has to correspond with the Bosch standard N 2580-1

©Robert Bosch GmbH, all rights reserved, also regarding any disposal, exploitation, reproduction, editing, distribution, as well as in the event of applications for industrial property rights.
©Robert Bosch GmbH, Alle Rechte vorbehalten, auch bzgl. jeder Verfügung, Verwertung, Reproduktion, Bearbeitung, Weitergabe sowie für den Fall von Schutzrechtsanmeldungen.