Beausterung und Freigabe nach SWF 20.100
Sampling and Release to

Aen.-Nr. / Rev. no.	Feld / Zone	Art der Aenderung	Revision	Tag / Date	Name / Name	M / M
00017862	F8-9	Sach-Nr. 290.969 Hebel auf Stahl	*PART-NO. 290.969 LEVER MODIFIED TO*			
		mit KTL-Lakierung geaendert, war	*STEEL WITH KTL-PAINTING, WAS STEEL*			
		Stahl mit schwarzem Schrumpfschlauch	*COVERED WITH BLACK SHRINK-FIT*			
		Ueberzogen	*SLEEVE*	28.01.14	SZAFNER	

Technische Daten / *TECHNICAL DATA*			
Funktion / *FUNCTION*	Spannung/ Belastung / *VOLTAGE/LOAD*	Schaltkraefte / -momente / *SWITCHING FORCES / SWITCHING MOMENTS*	Schaltzahlen / *SWITCHING OPERATIONS*
Blinken / *TURN SIGNAL*	12V / 5 x 21W	Ein/ ON: 200 ±60 Ncm Aus/ OFF: 100 +50/-30 Ncm	250.000
Blinken / *TURN SIGNAL*	24V / 5 x 21W	Ein/ ON: 200 ±60 Ncm Aus/ OFF: 100 +50/-30 Ncm	500.000
Fern-/ Abblendlicht / *LIGHT SWITCHING*	12V o. 24V / 2 x H4	200 ±60 Ncm	250.000
opt. Hupe / *HEADLAMP FLASHER*	12V o. 24V / 2 x H4	120 ±30 Ncm	250.000
Horn / *HORN*	12V o. 24V / 2 - 7A	40 ±15 N	150.000
Licht / *LIGHT*	12V o. 24V / 2 x H4	80 ±30 Ncm	100.000

Mindestbelastung 10mA
MINIMUM LOAD 10mA

Eventuell abweichende, maximale, Belastungen und Schaltzahlen siehe Anlage 1 der Pruefvorschrift P 202.689
PERMISSIBLE OTHER MAXIMUM LOAD AND SWITCHING OPERATIONS REFER TO APPENDIX 1 OF TEST SPECIFICATION P 202.689

Induktive Lasten sind mit Daempfdioden abzusichern
INDUCTIVE LOADS HAVE TO BE SECURED BY ABSORBING DIODES

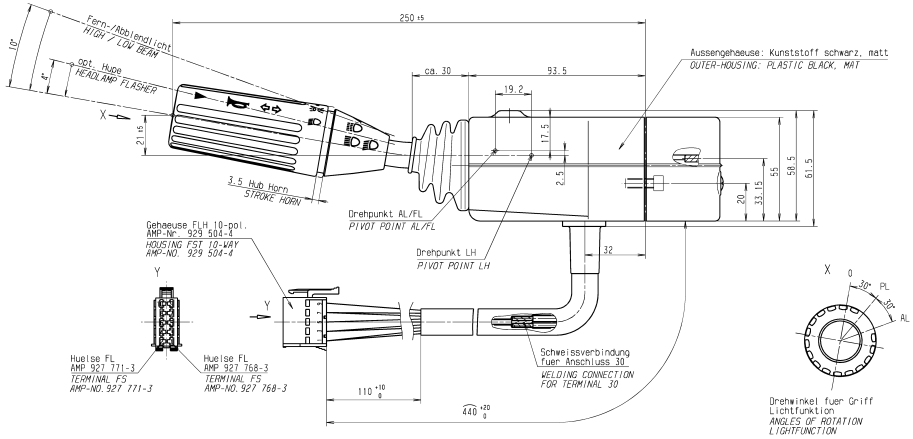

	Anschluss-Nr. / *TERMINAL NO.*	Anschluss-Bez. / *TERMINAL DESIGNATION*	Farbe	*COLOUR*	Querschnitt mm² / *CROSS SECT. mm²*
Gehaeuse FLST / *HOUSING MST*	1	30	schwarz	*BLACK*	1.5
	2	15	braun	*BROWN*	0.75 *
	3	H	braun-gruen	*BROWN-GREEN*	0.75 *
	4	58	grau-schwarz	*GREY-BLACK*	1.0 *
	5	56a	weiss	*WHITE*	1.0
	6	56b	weiss-gelb	*WHITE-YELLOW*	1.0
	7	R	schwarz-gruen	*BLACK-GREEN*	1.0
	8	L	schwarz-weiss	*BLACK-WHITE*	1.0
	9	49a	schwarz-weiss-gruen	*BLACK-WHITE-GREEN*	1.0
	10	--	--	--	--

* hochflex Litzen
** HIGHLY FLEXIBLE CABLES*

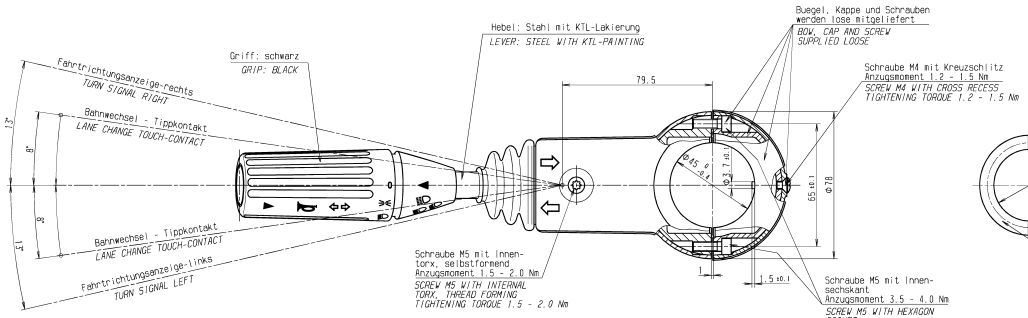

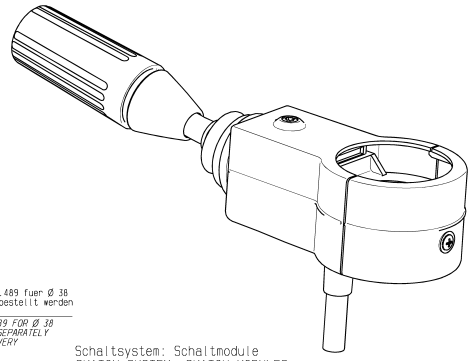

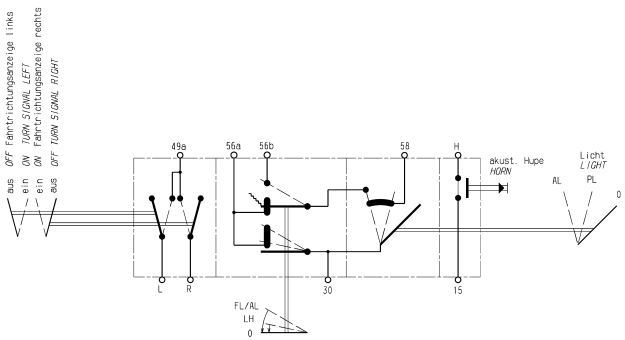

Schaltsystem: Schaltmodule
SWITCH SYSTEM: SWITCH MODULES

Betriebstemperatur: -25°C bis +80°C
OPERATING TEMPERATURE: -25°C TO +80°C

Drehgriff mit Dichtring gegen Feuchtigkeit und Staub abgedichtet, IP64
TURN GRIP SEALED AGAINST DUST AND MOISTURE INGRESS WITH SEALING RING, IP64

Pruefvorschrift P 202.689
TEST SPECIFICATION P 202.689

el Genehmigungszeichen: e1 Freigabe-Nr.siehe Etikett
E1 LICENCE: e1 APPROVAL NO.REFER TO LABEL

Aenderungen nach Stand der Technik vorbehalten. Vom Kunden ist die jeweilige Verwendung und der Einsatz der Schalter eigenverantwortlich zu ueberpruefen.
WE RESERVE THE RIGHT TO MAKE MODIFICATIONS ACCORDING TO THE STATE OF ART TECHNOLOGY. IT IS THE DUTY OF THE CUSTOMER TO EXAMINE THE RESPECTIVE USAGE AND THE APPLICATION OF THE SWITCHES IN SELF RESPONSIBILITY.

Nicht tol. Masse / *Nom. dim.*	...6	>6...30	>30...120	>120...400	>400...1000	
Zul. Abw. / *Gen. tolerances ±*	0.5	0.5	0.5			
Nennmass (kurzer Schenkel) / *Ref. side*	-	...10	>10...50	>50...100	>100	
Nicht tol. Winkel zul. Abw. / *Gen. angle tolerance*	±	2°	2°			

Kurz-Benennung / *Title*: SCHALTER LS – *Steer column switch*

Art-Nr. / *Art. No.*: 0700

Alle Masse / *Alle Masse in mm*

Massstab / *Scale*: 1 : 1

UA: A

Zeichnungs-Nr. / *Drawing no.*: 204.325

Blatt / *Sheet*: /

Format: A0

	Tag / Date	Name / Name
Erstellt / *Created*	19.02.13	Baetzner
Pruefer / *Checked*	28.01.14	Nebich

Valeo Schalter und Sensoren GmbH
Laiernstrasse 12 D-74321 Bietigheim - Bissingen

Schutzvermerk nach DIN ISO 16016. copyright reserved © Valeo

computerdrawing plotted at JANUARY 28, 2014 15:51