Aen.-Nr. Rev. no.	Feld Zone	Art der Aenderung / Revision		Tag Date	Name Name	M M
00531046		neu eingefuehrt	INTRODUCED	14.12.00	Heth	
01531211		Kon.-Zeich.Nr. 657886	CLIENT REF. NO. 657886			
		(Dennis Kundenrr.) entfernt.	(DENNIS CLIENT REF. NO.) REMOVED.	12.02.01	Klein	
01531236		Abstandsmass fuer Ausloesesegment.	GAP FOR CANCEL SEGMENT			
		l=0.5 war l=/-0.5	l=0.5 WAS l=/-0.5			
		Nocken bildlich berichtigt	CAM DRAWING AMENDED			
		Bem.:"Rueckstellsystem: RS 2000"	REM.:"SELF CANCEL. SYSTEM: RS 2000"			
		zugef.: Bem.:" Automatische Blinker-	ADDED. REM:"AUTOMATICALLY TURN			
		rueckstellung...." entfernt.	BACK SIGNAL..." REMOVED	01.06.01	Klein	
02531340		Aenderung siehe G-Zeichnung 202.118	REVISION REFER TO G-DRAWING 202.118	13.11.02	Klein	

Gehaeuse HOUSING	Kammer-Nr. CAVITY-NO.	Anschluß-Bez. TERMINAL DESIGNATION	Farbe	COLOUR	Querschnitt mm² CROSS SECT. mm²
Gehaeuse FLST (6-polig) HOUSING MST (6-WAY)	1	L	schwarz-weiß	BLACK-WHITE	1
	2	R	schwarz-gruen	BLACK-GREEN	1
	3	49a	schwarz-weiss-gruen	BLACK-WHITE-GREEN	1
	4	15/1	rot	RED	1
	5	56b	gelb	YELLOW	1
	6	56a	weiss	WHITE	1
Gehaeuse FLH (8-polig) HOUSING FST (8-WAY)	1	15 (53a)	schwarz	BLACK	1 *
	2	53b	schwarz-grau-rot	BLACK-GREY-RED	1 *
	3	53	schwarz-violett	BLACK-VIOLET	1 *
	4	31b	braun-schwarz	BROWN-BLACK	1 *
	5	H	schwarz-gelb	BLACK-YELLOW	0.75 *
	6	53c	violett-gelb	VIOLET-YELLOW	0.75 *
	7	J	schwarz-rot	BLACK-RED	0.75 *
	8	56	weiss-schwarz	WHITE-BLACK	1

* = hochflex. Litzen
* = HIGHLY FLEXIBLE CABLES

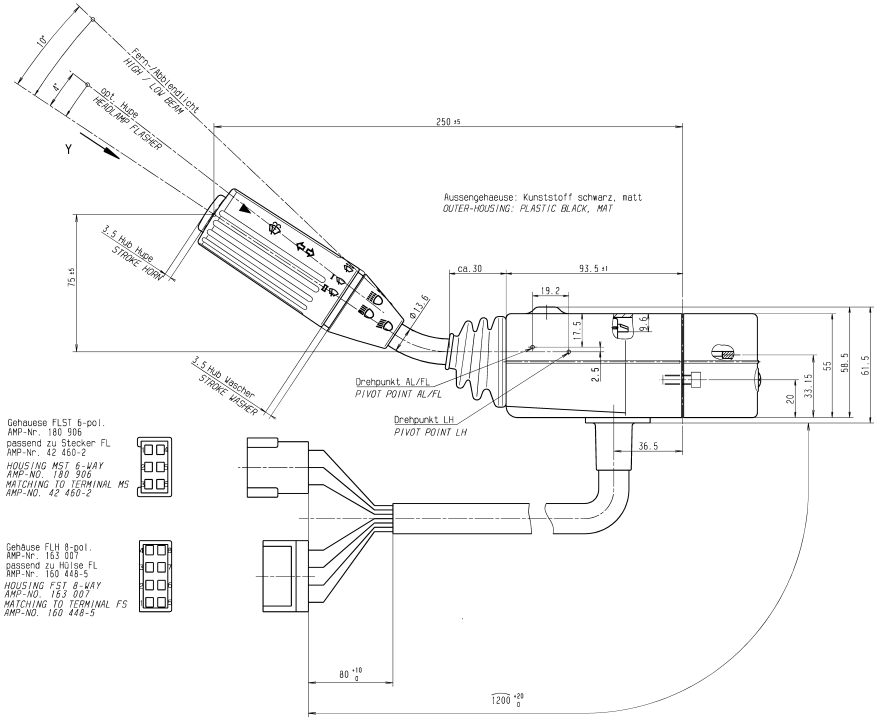

Gehaeuse FLST 6-pol.
AMP-Nr. 180 906
passend zu Stecker FL
AMP-Nr. 42 460-2
HOUSING MST 6-WAY
AMP-NO. 180 906
MATCHING TO TERMINAL MS
AMP-NO. 42 460-2

Gehaeuse FLH 8-pol.
AMP-Nr. 163 007
passend zu Huelse FL
AMP-Nr. 160 448-5
HOUSING FST 8-WAY
AMP-NO. 163 007
MATCHING TO TERMINAL FS
AMP-NO. 160 448-5

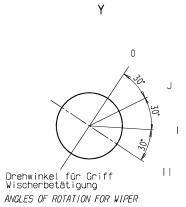

Technische Daten TECHNICAL DATA			
Funktion FUNCTION	Spannung/ Belastung VOLTAGE/LOAD	Schaltkräfte / -momente SWITCHING FORCES / SWITCHING MOMENTS	Schaltzahlen SWITCHING OPERATIONS
Blinken TURN SIGNAL	12V / 5 x 21W	Ein/ ON: 200 - 300 Ncm Aus/ OFF: 120 - 200 Ncm	250.000
Blinken TURN SIGNAL	24V / 5 x 21W	Ein/ ON: 200 - 300 Ncm Aus/ OFF: 120 - 200 Ncm	500.000
Fern-/ Abblendlicht LIGHT SWITCHING	12V o. 24V / 2 x H4	200 - 280 Ncm	250.000
opt. Hupe HEADLAMP FLASHER	12V o. 24V / 2 x H4	100 - 140 Ncm	250.000
Horn HORN	12V o. 24V / 2 - 7A	8 - 13 N	150.000
Wasserfunktion WASHER	12V o. 24V / 2 - 7A	10 - 20 N	150.000
Wischen J (Intervall) WIPE J (INTERMITTED)	12V o. 24V / 1 - 7A	30 - 60 Ncm	150.000
Wischen 1 WIPE 1			100.000
Wischen 2 WIPE 2			50.000

Eventuell abweichende, maximale, Belastungen und Schaltzahlen siehe Anlage 1 der Pruefvorschrift P 202.689
PERMISSIBLE OTHER MAXIMUM LOAD AND SWITCHING OPERATIONS REFER TO APPENDIX 1 OF TEST SPECIFICATION P 202.689

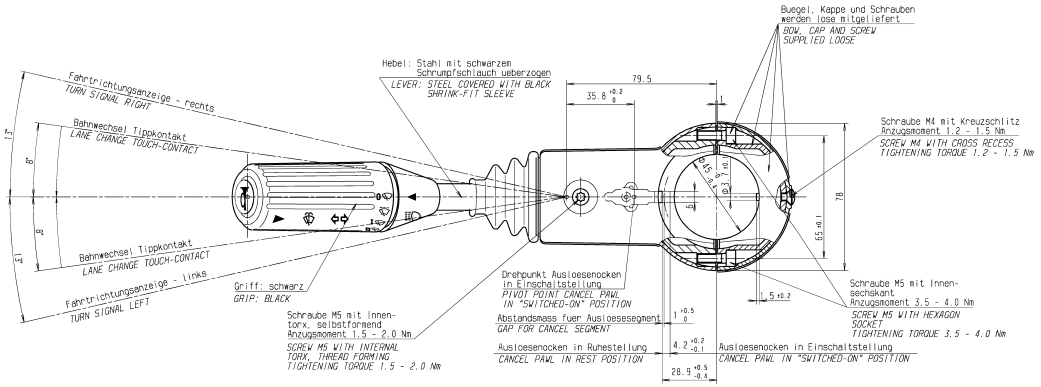

Schaltsystem: Schaltmodule
SWITCH SYSTEM: SWITCH MODULES

Betriebstemperatur: -25°C bis +80°C
OPERATING TEMPERATURE: -25°C TO +80°C

Pruefvorschrift P 202.689
TEST SPECIFICATION P 202.689

Rückstellsystem: RS 2000
SELF CANCELLING SYSTEM: RS 2000

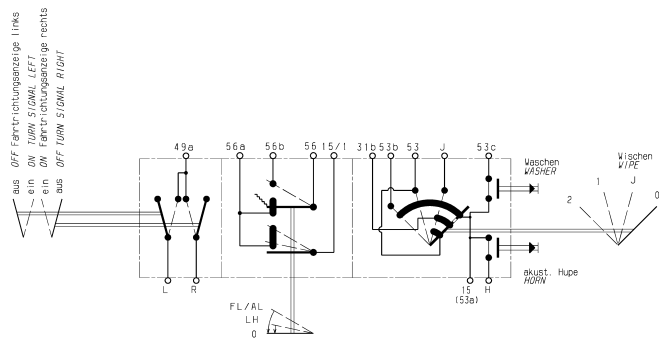

Nicht tol. Masse	Nom. dim.	...6	>6...30	>30...120	>120...400	>400...1000
Zul. Abw.	Gen. tolerances ±	0.5	0.5	0.5	0.5	
Rechnass (kurzer Schenkel)	Ref. side	...10	>10...50	>50...100	>100	
Nicht tol. Winkel zul. Abw.	Gen. angle tolerance	± 2°	2°			

Alle Masse in mm — All dimensions in mm

Symbol nach DIN 05.135 — Symbol to DIN 05.135

Massstab Scale 1 : 1

Kurz-Benennung Title: HLS SCHALTER HLS / SWITCH SC SA

Art-Nr Cat. 0701

UA A — Zeichnungs-Nr Drawing no. 203.178 — Blatt Sheet — von of — Format F

		Tag Date	Name Name
Bearb.	Drawn	14.12.00	Heth
Gepr.	Checked	15.12.00	M.Schulz
Tech.	Tech. checked		

Valeo Auto-Electric GmbH & Co.KG
Stuttgarter Str. 119 D-74321 Bietigheim

Ers.f. Sub. for
Ers.d. Sub. by

Schutzvermerk nach DIN 34 beachten, copyright reserved