Technische Daten *TECHNICAL DATA*			
Funktion *FUNCTION*	Spannung/ Belastung *VOLTAGE/LOAD*	Schaltkräfte / -momente *SWITCHING FORCES / SWITCHING MOMENTS*	Schaltzahlen *SWITCHING OPERATIONS*
Blinken *TURN SIGNAL*	12V / 5 x 21W	Ein/ On: 200 - 300 Ncm Aus/ Off: 120 - 200 Ncm	250.000
Blinken *TURN SIGNAL*	24V / 5 x 21W	Ein/ On: 200 - 300 Ncm Aus/ Off: 120 - 200 Ncm	500.000
Fern-/ Abblendlicht *LIGHT SWITCHING*	12V / 2 x H4 (60 / 55W) 24V / 2 x H4 (75 / 70W)	200 - 280 Ncm	250.000
Lichthupe *HEADLAMP FLASHER*	12V / 2 x H4 (60 / 55W) 24V / 2 x H4 (75 / 70W)	100 - 140 Ncm	250.000
Horn *HORN*	12V o. 24V / 2 - 7A	8 - 13 N	150.000
Waschfunktion *WASHER*	12V o. 24V / 2 - 7A	10 - 20 N	150.000
Wischen (I) *WIPE J (INTERMITTED)*			150.000
Wischen 1 *WIPE 1*	12V o. 24V / 1 - 7A	30 - 60 Ncm	100.000
Wischen 2 *WIPE 2*			50.000

Eventuell abweichende, maximale, Belastungen und Schaltzahlen siehe Anlage 1 der Pruefvorschrift P 202.689
PERMISSIBLE OTHER MAXIMUM LOAD AND SWITCHING OPERATIONS REFER TO APPENDIX 1 OF TEST SPECIFICATION P 202.689

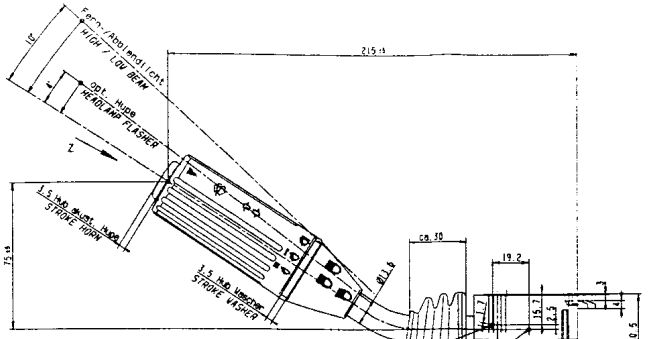

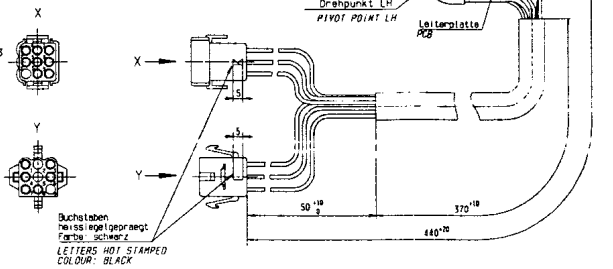

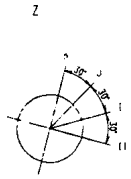

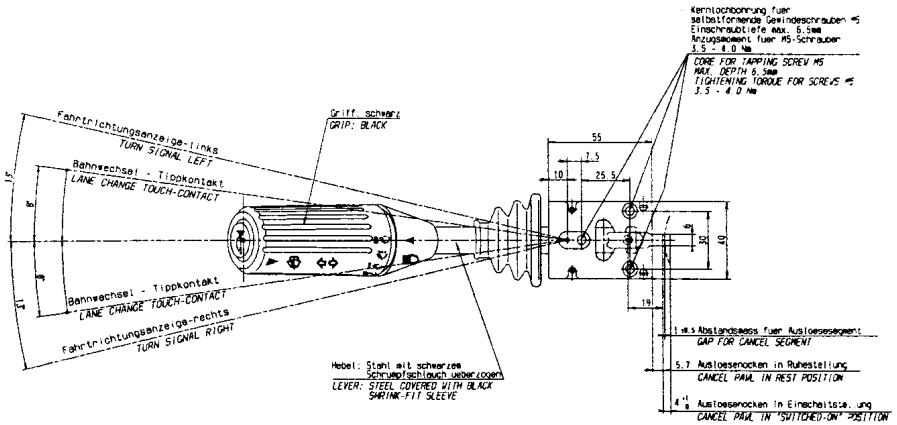

	Kammer-Nr. *TERMINAL CAVITY NO.*	Anschluß-Bez. *TERMINAL DESIGNATION*	Farbe	*COLOUR*	Querschnitt mm² *CROSS SECT. mm²*
Gehäuse RDST *HOUSING MPT*	1	L	violett-gruen	*VIOLET-GREEN*	1
	2	H	braun-gelb	*BROWN-YELLOW*	1*
	3	-	-	-	-
	4	R	violett-rot	*VIOLET-RED*	1
	5	55	weiß-gelb	*WHITE-YELLOW*	1
	6	56b	gelb	*YELLOW*	1
	7	56a	weiß	*WHITE*	1
	8	49a	violett-weiss	*VIOLET-WHITE*	1
	9	15/1	schwarz-violett	*BLACK-VILOLET*	1
Gehäuse RDH *HOUSING FPT*	1	53	schwarz-blau-gelb	*BLACK-BLUE-YELLOW*	1*
	2	-	-	-	-
	3	53b	schwarz-blau-weiss	*BLACK-BLUE-WHITE*	1*
	4	31b	braun-blau	*BROWN-BLUE*	1*
	5	-	-	-	-
	6	15 (53a)	schwarz-blau	*BLACK-BLUE*	1*
	7	J	schwarz-blau-braun	*BLACK-BLUE-BROWN*	0.75*
	8	53c	schwarz-gelb	*BLACK-YELLOW*	0.75*
	9	-	-	-	-

* = hochflex. Litzen
* = *HIGHLY FLEXIBLE CABLES*

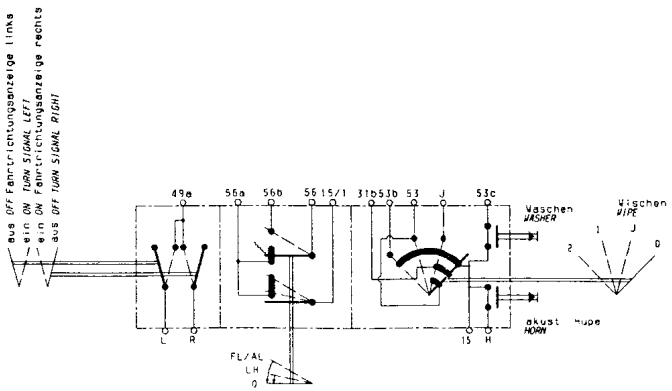

Pause until
dem Ä
19.03.

Schaltsystem: Schaltmodule
SWITCH SYSTEM: SWITCH MODULES

Betriebstemperatur: -25°C bis +80°C
OPERATING TEMPERATURE: -25°C TO +80°C

Pruefvorschrift P 202.689
TEST SPECIFICATION P 202.689

Nicht tol. Masse	Nom. dim.	5	>5...30	>30...120	>120...400	>400...1000			
Zul. Abw.	Gen. tolerance ±	0.5	0.5	0.5					
Hartmass (kurzer Schenkel)	Rat. size	10	>10...50	>50...100	>100				
Nicht tol. Winkel zul. Abw.	Gen. angle tolerance	±	2°	2°					

Alle Masse in mm — All dimensions in mm

SWF

Massstab: 1:1

Aufbewahrung: LS

Titel: SCHALTER LS / SWITCH SC

Artikel-Nr.: 0700

Zeichnungs-Nr.: 203.006

Blatt: 1 von: 1 Format: F

Datum: 19.01.95 Name: Kerger