	Kammer-Nr. TERMINAL CAVITY NO	Anschluß-Bez. TERMINAL DESIGNATION	Farbe COLOUR		Querschnitt CROSS SECT. mm²
Gehäuse FLR 15-polig HOUSING FSI 15-WAY	1	VS 1	rot	RED	0.75
	2	SK	braun-gelb	BROWN-YELLOW	0.75
	3	1	schwarz-gelb	BLACK-YELLOW	0.75
	4	2	schwarz-gelb-blau	BLACK-YELLOW-BLUE	0.75
	5	3	schwarz-gelb-violett	BLACK-YELLOW-PURPLE	0.75
	6	4	schwarz-hellblau-braun	BLACK-LIGHT BLUE-BROWN	0.75
	7	5	schwarz-rot	BLACK-RED	0.75
	8	-	-	-	-
	9	-	-	-	-
	10	-	-	-	-
	11	-	-	-	-
	12	-	-	-	-
	13	-	-	-	-
	14	-	-	-	-
	15	-	-	-	-

Aen.-Nr. Rev. no.	Feld Zone	Art der Aenderung	Revision	Tag Date	Name Name	M M
318002		neu eingefuehrt	INTRODUCED	11.02.98	Scholl	
98531287		neuer Zirkhandkugelhebel zugefuegt.	NEW DIECASTING LEVER ADDED			
	J10	Masse 5.2 war 4.1	DIMENSION 5.2 WAS 4.1			
	E10	Masse 25 war 28	DIMENSION 25 WAS 28			
	F12	Durchm. kleiner-9 entfernt.	DIAMETER LESS-9 REMOVED			
	H11	Masse 4.1 entfernt.	DIMENSION 4.1 REMOVED	18.11.98	Kanger	
D0531216	A/B15	Schaltmomente an Ist-Werte angepasst	SWITCHING MOMENTS ADAPTED			
		Motortr.: 100+-30Ncm war 100--20Ncm	ENGINE B.: 100+-30Ncm WAS 100+-20Ncm			
		Retarder: 100+-30Ncm war 100--20Ncm	RETARDER: 100+-30Ncm WAS 100+-20Ncm	28.02.00	Kanger	
D1531300		Hebel verstaerkt.	LEVER STRENGTHENED.			
	J 10	Masse 6.7 war 5.2	DIM 6.7 WAS 5.2			
	E 10	Und Masse 24.5 war 25.	AND DIM 24.5 WAS 25.	31.07.01	C.Hein	

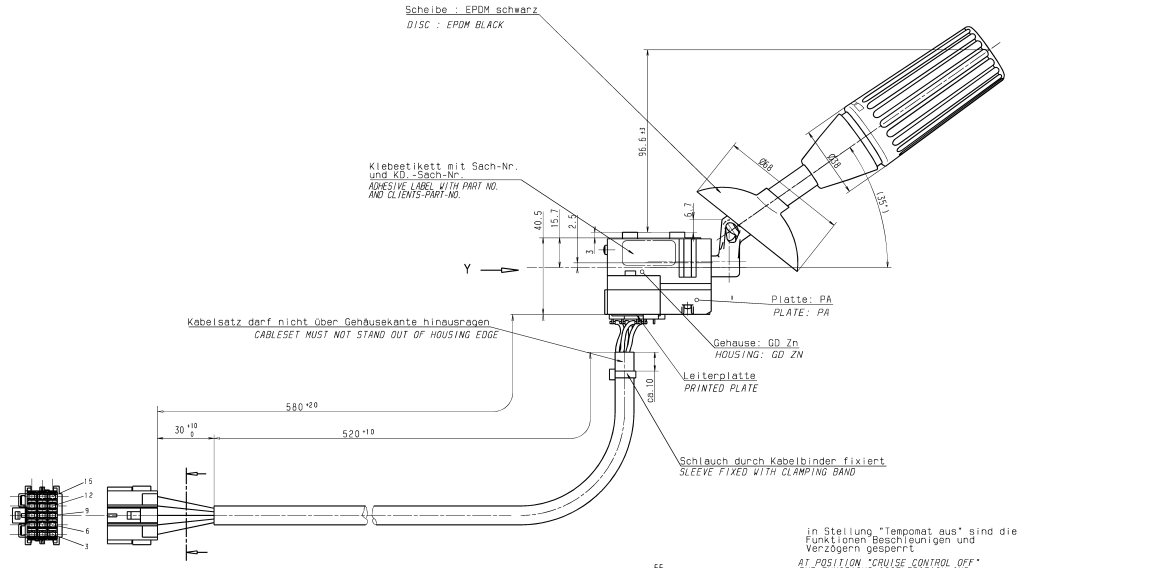

Gehaeuse: AMP-Nr. 1-967 623-6 15 polig (grau)
HOUSING: SWF-Nr. 923.979

Halter (2.Kontaktsicherung): AMP-Nr. 967 633 -1
HOLDER (SECONDARY LOCK): SWF-Nr. 923.724

Huelse: AMP-Nr. 927 771-6
TERMINAL: SWF-Nr. 920.675

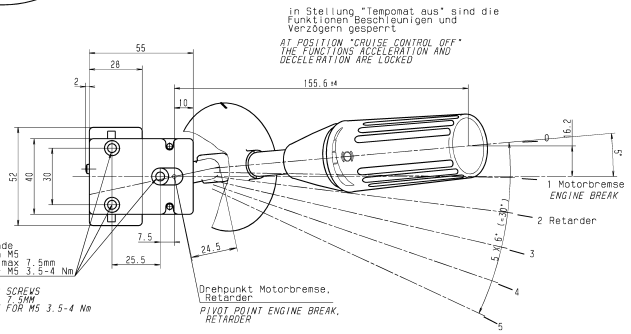

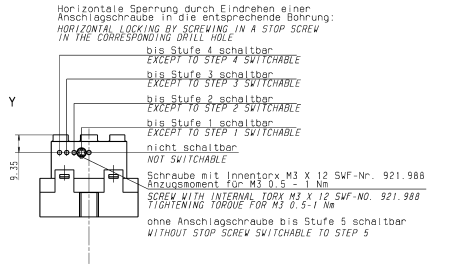

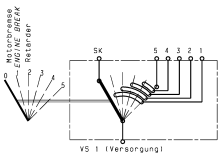

Griffaußenteile: Erodierstruktur nach VDI-Nr. 3400, KLasse 27-30

EXTERNAL GRIP PARTS: EREODES GRAIN TEXTURE ACC. TO VDI-NO: 3400, CLASS 27-30

Schaltsystem: Schaltmodule
SWITCH SYSTEM: SWITCH MODULES

Betriebstemperatur: -25°C bis +80° C
OPRRATING TEMPERATURE: -25°C TO +80°C

Prüfvorschrift P202.689
TEST SPECIFICATION P202.689

Prüfplan

Funktion	Schaltmomente/ -Kräfte	Betriebsstrom bei 28V	Schaltzyklen	Bemerkungen
1. Motorbremse	100±30 Ncm	≥ 10 mA	500 000	
2. Retarder	100±30 Ncm	≥ 10 mA	250 000	

Eventuell abweichende, maximale, Belastungen und Schaltzahlen siehe Anlage 1 der Pruefvorschrift P 202.689

PERMISSIBLE OTHER MAXIMUM LOAD AND SWITCHING OPERATIONS REFER TO APPENDIX 1 OF TEST SPECIFICATION P 202.689

Nicht tol. Masse / Nom. dim.	...6	>6...30	>30...120	>120...400	>400...1000
Zul. Abw. / Gen. tolerances ±	0.5	1	2		
Nennmass (kurzer Schenkel) / Ref. side		...10	>10...50	>50...100	>100
Nicht tol. Winkel zul. Abw. / Gen. angle tolerance ±	2°	2°	2°	2°	2°

Ofl. - Beschaffenheit nach DIN ISO 1302 / Surface texture to DIN ISO 1302 — Kanten n. DIN 6784 / Edges to DIN 6784 — Form u. Lagetol. n. DIN ISO 1101 / Geom. Dim. & Tol. to DIN ISO 1101

Halbzeug / Stock mat'l.
Kunden-Zeich. Nr. / Client ref no. 1521.56.101.01
Kunden-Aend. Nr. / Client mod.no. — Kunden-Aend. Datum / Client mod. date
Alle Masse in mm / All dimensions in mm
Massstab / Scale 1 : 1
Kurz-Benennung / Title: LS — SCHALTER LS / SWITCH SC
Art-Nr / Ord. 0700
Valeo — Symbol 05.135 / Symbol 05.135
UA A — Zeichnungs-Nr / Drawing no. 202.923 — Blatt / Sheet — von / of — Format F

		Tag / Date	Name / Name
Bearb. / Drawn		06.03.98	Hoesch
Gepr. / Checker		30.03.98	Kanger
Norm. / Stds. appr.			

Valeo Auto-Electric GmbH & Co.KG, Stuttgarter Str. 119, D-74321 Bietigheim — Ers.f. / Sub. for 202.923 — Ers.d. / Sub. by

Schutzvermerk nach DIN 34 beachten. copyright reserved ©