Aen.-Nr. Rev. no.	Feld Zone	Art der Aenderung	Revision	Tag Date	Name Name	M M
317026		neu eingefuehrt	INTRODUCED	14.10.97	Kanger	
317356	B4	Bem.: "Belastung groesser 10mA bis 10A" entfernt	REM.: "LOAD MORE THAN 10mA TO 10A REMOVED"			
	D4	Bem.: "Betriebstemperatur -25 Grd. bis +80 Grd." und "Pruefvorschrift P 202.689" zugefuegt	REM.: "OPERATING TEMPERATURE -25 DEG. TO +80 DEG." AND "TEST SPECIFICATION P 202.689" ADDED			
	C15	Tabelle fuer Kontaktbelastung entf.	TABLE FOR CONTACT LOAD REMOVED			
		Tabelle fuer Technische Daten zugef.	TABLE FOR TECHNICAL DATE ADDED			
	D10	Abstandsmass 1+-0.5 fuer Ausloese-segment zugefuegt, Mass 28.8 was 29	GAP 1+-0.5 FOR CANCEL SEGMENT ADDED, DIM. 28.8 WAS 29			
	F9/11	2 x Anzugsmoment, Mass 10 und M5 zugefuegt	2x TIGHTENING TORQUE, DIM. 10 AND M5 ADDED			
	K10	Bem.: "Aussengehaeuse: Kunststoff schwarz, matt" zugefuegt	REM.: "OUTER HOUSING: PLASTIC BLACK, MAT" ADDED			
	J10	Ausbruch fuer Nocken zugefuegt	PART SECTION FOR CAM ADDED			
	F7	Bem.: "Hebel: Stahl mit schwarzem Schrumpfschlauch" zugefuegt	REM.: "LEVER: STEEL COVERED WITH BLACK SHRINK FIT SLEEVE" ADDED			
	D7	Bem.: "Griff schwarz" zugefuegt	REM.: "GRIP BLACK" ADDED	11.05.98	Kanger	
D2531340		Aenderung siehe G-Zeichnung 202.118	REVISION REFER TO G-DRAWING 202.118	13.11.02	Klein	

Tabelle für Gehäuse A
TABLE FOR HOUSING A

	Anschluß-Nr. *TERMINAL NO.*	Anschluß-Bez. *TERMINAL DESIGNATION*	Farbe	*COLOUR*	Querschnitt mm² *CROSS SECT.* mm²
Gehäuse FLST *HOUSING MST*	1	H	braun-gelb	*BROWN-YELLOW*	1*
	2	15/1	schwarz-violett	*BLACK-VIOLET*	1
	3	56b	gelb	*YELLOW*	1
	4	53c	schwarz-gelb	*BLACK-YELLOW*	0.75*
	5	56	weiß-gelb	*WHITE-YELLOW*	1
	6	56a	weiß	*WHITE*	1

* = hochflex. Litzen
* = *HIGHLY FLEXIBLE CABLES*

Tabelle für Gehäuse B
TABLE FOR HOUSING B

	Anschluß-Nr. *TERMINAL NO.*	Anschluß-Bez. *TERMINAL DESIGNATION*	Farbe	*COLOUR*	Querschnitt mm² *CROSS SECT.* mm²
Gehäuse FLST *HOUSING MST*	1	15	schwarz-blau	*BLACK-BLUE*	1*
	2	J	Schwarz-blau-braun	*BK-BL-BN*	0.75*
	3	53	schwarz-blau-gelb	*BK-BL-YE*	1*
	4	31b	braun-blau	*BROWN-BLUE*	1*
	5	49a	violett-weiß	*VIOLET-WHITE*	1
	6	L	violett-grün	*VIOLET-GREEN*	1
	7	R	violett-rot	*VIOLET-RED*	1
	8	53b	schwarz-blau-weiß	*BK-BL-WT*	1*

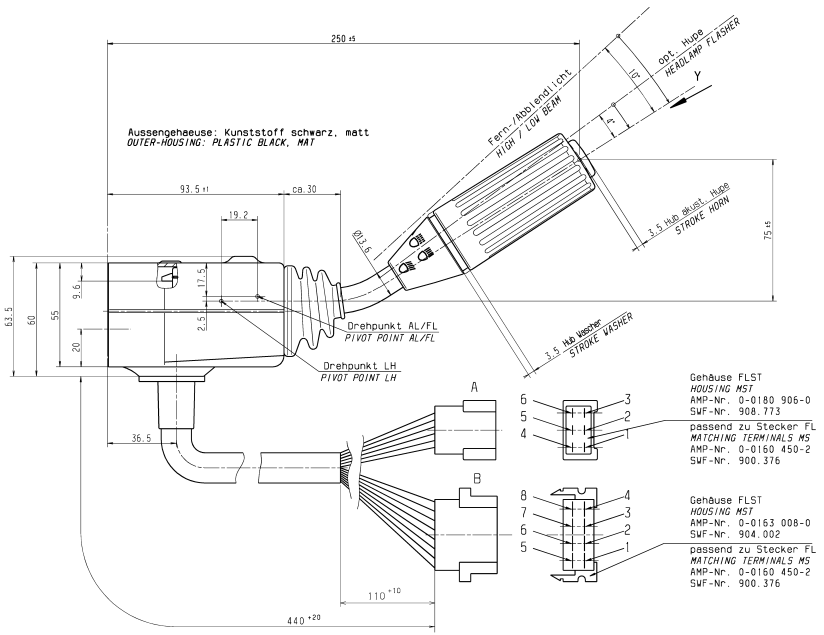

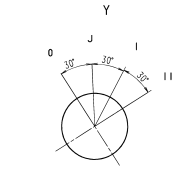

Drehwinkel für Griff Wischerbetätigung
ANGLES OF ROTATION FOR WIPER

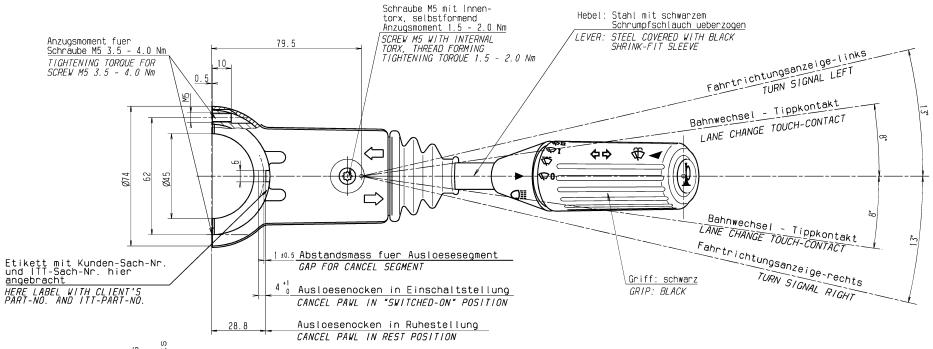

Technische Daten
TECHNICAL DATA

Funktion *FUNCTION*	Spannung/ Belastung *VOLTAGE/LOAD*	Schaltkräfte / -momente *SWITCHING FORCES / SWITCHING MOMENTS*	Schaltzahlen *SWITCHING OPERATIONS*
Blinken *TURN SIGNAL*	12V / 5 x 21W	Ein/ ON: 200 - 300 Ncm Aus/ OFF: 120 - 200 Ncm	250.000
Blinken *TURN SIGNAL*	24V / 5 x 21W	Ein/ ON: 200 - 300 Ncm Aus/ OFF: 120 - 200 Ncm	500.000
Fern-/ Abblendlicht *LIGHT SWITCHING*	12V o. 24V / 2 x H4	200 - 280 Ncm	250.000
opt. Hupe *HERDLAMP FLASHER*	12V o. 24V / 2 x H4	100 - 140 Ncm	250.000
Horn *HORN*	12V o. 24V / 2 - 7A	8 - 13 N	150.000
Wasscherfunktion *WASHER*	12V o. 24V / 2 - 7A	10 - 20 N	150.000
Wischen J (Intervall) *WIPE J (INTERMITTED)*	12V o. 24V / 1 - 7A	30 - 60 Ncm	150.000
Wischen 1 *WIPE 1*			100.000
Wischen 2 *WIPE 2*			50.000

Eventuell abweichende, maximale, Belastungen und Schaltzahlen siehe Anlage 1 der Pruefvorschrift P 202.689
PERMISSIBLE OTHER MAXIMUM LOAD AND SWITCHING OPERATIONS REFER TO APPENDIX 1 OF TEST SPECIFICATION P 202.689

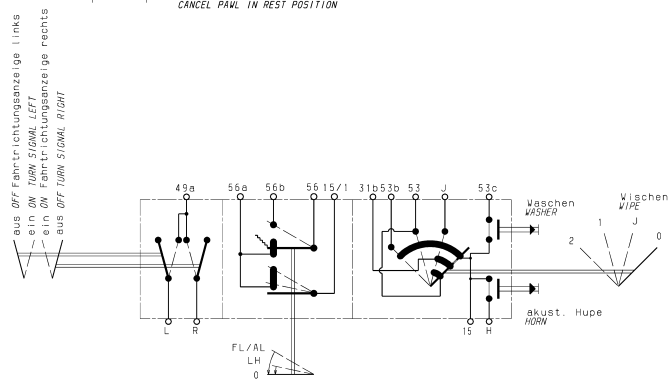

Schaltsystem: Schaltmodule
SWITCH SYSTEM: SWITCH MODULES

Betriebstemperatur: -25°C bis +80°C
OPERATING TEMPERATURE: -25°C TO +80°C

Pruefvorschrift P 202.689
TEST SPECIFICATION P 202.689

Nicht tol. Masse *Nom. dim.*	...6	>6...30	>30...120	>120...400	>400...1000
Zul. Abw. *Gen. tolerances ±*	0.5	0.5	0.5		
Nennmass (kurzer Schenkel) *Ref. side*	...10	>10...50	>50...100	>100	
Nicht tol. Winkel zul. Abw. *Gen. angle tolerance*	± 2°	2°	2°		

Ofl.: Gesamtfertigkeit nach DIN ISO 1302 *Surface texture to DIN ISO 1302*; Kanten n. ISO 13715 *Edges to ISO 1371*; Form u. Lagetol. n. DIN ISO 1101 *Geom. tol. to DIN ISO 1101*

Halbzeug *Stock mat.*
Kunden-Zeich. Nr. *Client ref no.* 6905586
Kunden-Aend. Nr. *Client mod. no.* Kunden-Aend. Datum *Client mod. date*
Alle Masse in mm *All dimensions in mm*
Massstab *Scale* 1:1
Kurz-Benennung *Title* HLS SCHALTER HLS *SWITCH SC SA*
Art-Nr *Ord.* 0701
SC4CC Werte
SC4CC Valued
Zeichnungs-Nr *Drawing no.* 202.904
Blatt *Sheet* von *of* Format F
UK A

	Tag *Date*	Name *Name*
Bearb. *Drawn*	08.10.97	KANGER
Gepr. *Checked*	19.11.97	Kanger
Tech. *Tech checked*		

Valeo Auto-Electric GmbH & Co.KG Stuttgarter Str.119 D-74321 Bietigheim
Ers.f. *Sub. for* BE 1276 A 000
Ers.d. *Sub. by*

Schutzvermerk nach DIN ISO 16016. copyright reserved. © Valeo