Änd. Nr. Rev. no.	Feld Zone	Art der Änderung Revision	Tag Date	Name
310003		neu eingeführt introduced	27.4.90	Blum
312235	H11	Schaltwinkel 4° war 3°, Schaltwinkel 10° war 7°		
	F/G8	Maß 1,7 und 19,2 zugefügt		
	H11	switching angle 4° was 3°, switching angle 10° was 7°		
	F/G8	dimension 1,7 and 19,2 added	07.07.92	Reiger
313233	C10/G10	Blinkersymbol geändert / INDICATOR SYMBOL CHANGED	18.02.93	Kleiner
314347		Griff bildlich geändert / handle illustration changed	4.10.94	Kleiner
318251		3x Bem. Schraube mit entspr. Anzugsmoment zugef., 1x Anzugsmoment 6,5-7,0 Nm entfernt, H8/8, 28,8 Auslösenocken in Ruhestellung wor 29 / 3x remarks screw with according tightening torque added, 1x tightening torque 6,5-7,0 Nm removed, d/m. 28,8 cancel pawl in rest position was 29	9.2.99	Kleiner
00531208		SWF-Sach-Nr. für Stecker und Steckergehäuse entfernt / SWF part no. for connector and connector housing removed	3.3.00	Kaiser

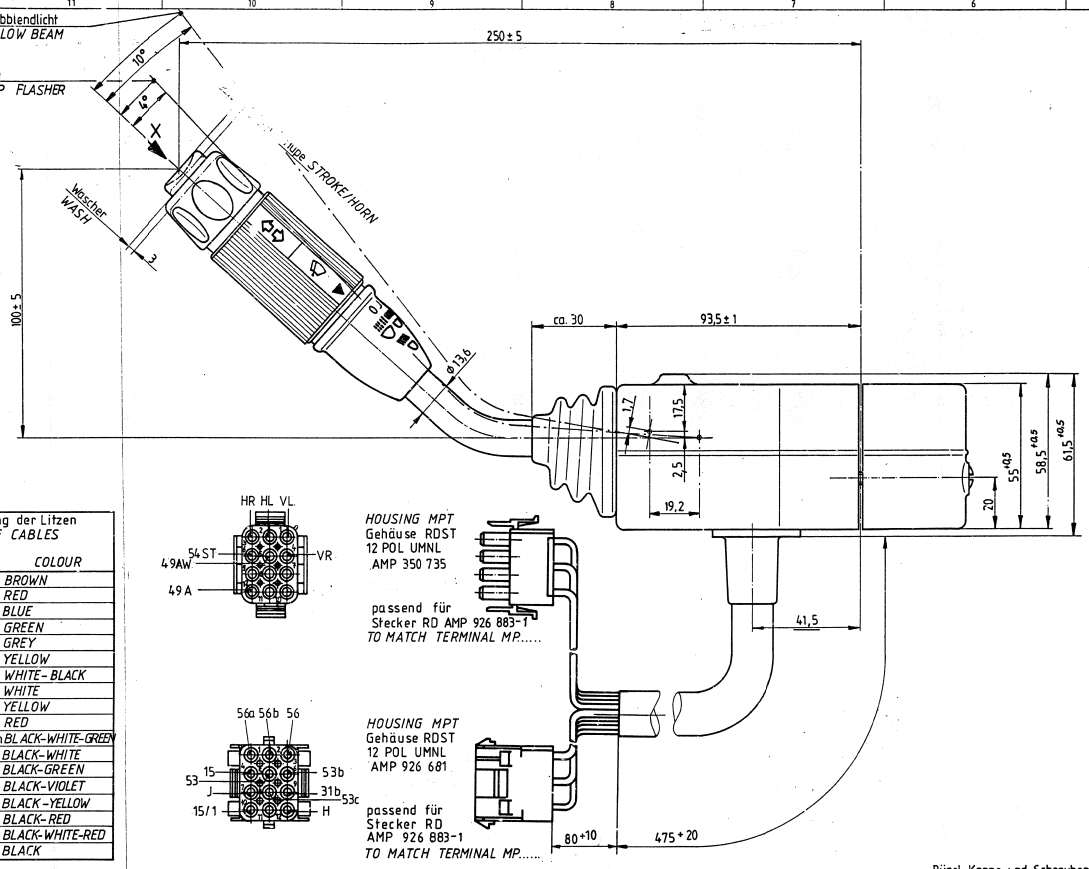

Anschluß TERMINAL	mm²	Kennzeichnung der Litzen MARKING OF CABLES Farbe	COLOUR
■ H	0,75	braun	BROWN
■ 53	0,75	rot	RED
■ 53b	0,75	blau	BLUE
■ J	0,75	grün	GREEN
■ 53c	0,75	grau	GREY
■ 31b	0,75	gelb	YELLOW
56	1,5	weiß-schwarz	WHITE-BLACK
56a	1,5	weiß	WHITE
56b	1,5	gelb	YELLOW
15/1	1,5	rot	RED
49a	1,0	schwarz-weiß-grün	BLACK-WHITE-GREEN
VL	1,0	schwarz-weiß	BLACK-WHITE
VR	1,0	schwarz-grün	BLACK-GREEN
54ST	1,0	schwarz-violett	BLACK-VIOLET
HL	1,0	schwarz-gelb	BLACK-YELLOW
HR	1,0	schwarz-rot	BLACK-RED
49 AW	1,0	schwarz-weiß-rot	BLACK-WHITE-RED
■ 15	1,0	schwarz	BLACK

■ hochflex Litzen
HIGHLY FLEXIBLES CABLES

EXAMPLE FOR ASSEMBLY WITH CANCEL-RING
Beispiel für Montage mit Auslösering

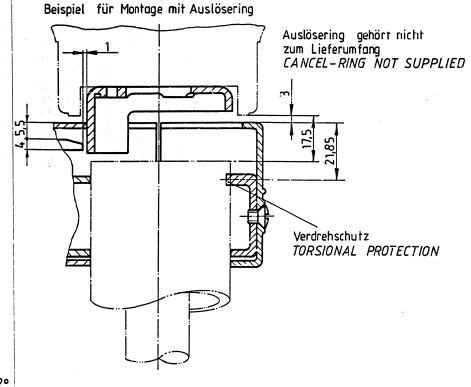

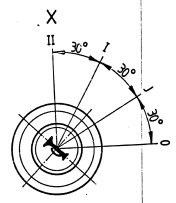

Wischerbetätigung
WIPER OPERATION

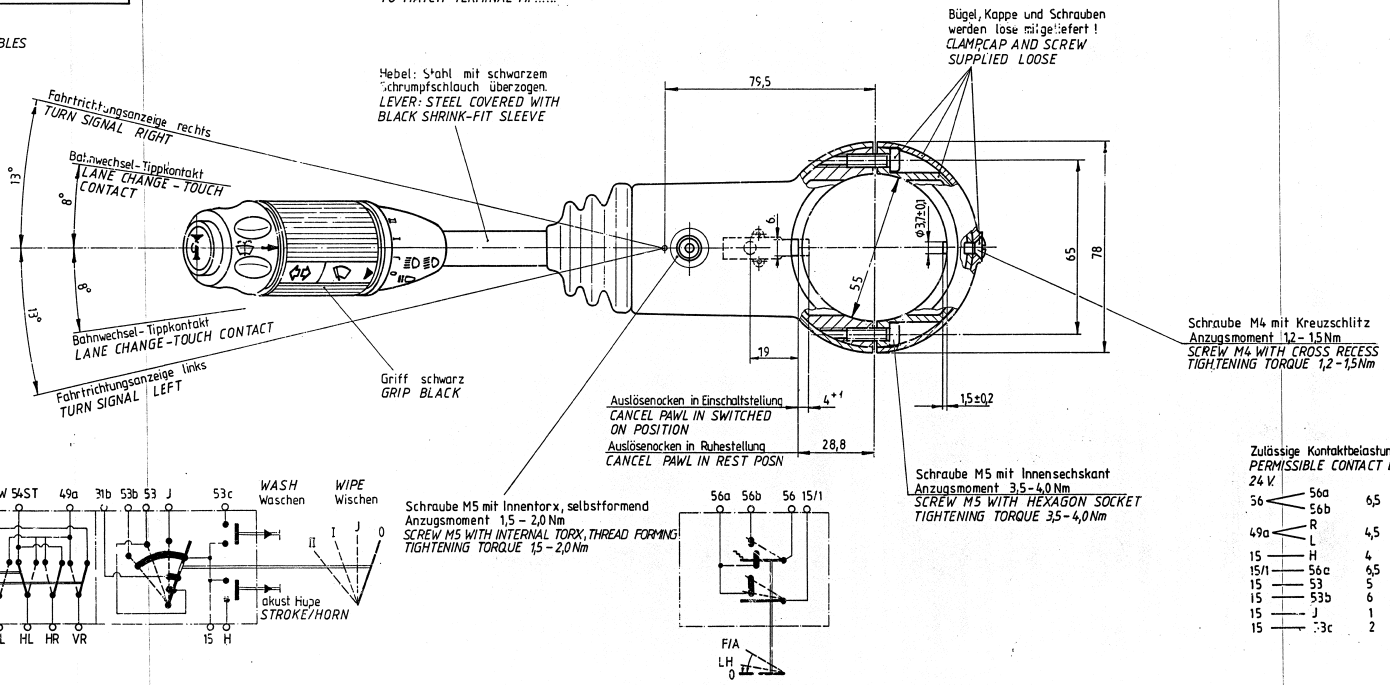

Außengehäuse: Kunststoff schwarz, matt
OUTER HOUSING: PLASTIC BLACK, MAT

Zulässige Kontaktbelastung bei 24 Volt
PERMISSIBLE CONTACT LOAD WITH 24 V.

56	56a / 56b	6,5	Amp.
49a	R / L	4,5	Amp.
15	H	4	Amp.
15/1	56a	6,5	Amp.
15	53	5	Amp.
15	53b	6	Amp.
15	J	1	Amp.
15	53c	2	Amp.

Pos. Item	Sach-Nr. Part no.	Format Format	Stck. Qt	Kurz-Benennung u. Bemerkung Title and Remarks	SWF

Paßmaße Fit

Abmaße Tolerance						
Nicht tol. Maße	Nom. dim.	...6	>6...30	>30...120	>120...400	>400...1000
Zul. Abw.	Gen. tolerances ±	0,5	0,5	0,5		
Nennmaß (kurzer Schenkel)	Ref. side		...10	>10...50	>50...100	>100
Nicht tol. Winkel zul. Abw.	Gen. angle tolerance ±		2°	2°	2°	

Oft.-Nr. nach SWF 00.051
Surface finish to SWF 00.051 =

Oft.-Beschaffenheit nach DIN ISO 1302 / Surface texture to DIN ISO 1302 — Kanten n. DIN 6784 / Edges to DIN 6784 — Form u. Lagetolerierung n. DIN ISO 1101

Halbzeug Stock matl.

Werkstoff Qual.-Nr. n. SWF 10.
Material spec. no. to SWF 10. =

Kunden Zeich.-Nr. Client ref. no. 500.00.58.0002

Alle Maße in mm All dimensions in mm — Maßstab Scale 1:1 — Kurz-Benennung Title: SCHALTER HLS / SWITCH SC SA — Sr. Ca. 0701

Symbol nach SWF Nr. 00.193 / Symbol to SWF No. 00.193

	Name	Datum
Bearb. Drawn		08.11.89
Geprüft Checked		5.6.90
Norm Std. appr.		05.04.90

UA A — Zeichnungs Nr. Drawing no. 202.153 — Blatt Sheet 1 of 1 — Format E

SWF AUTO-ELECTRIC GMBH D-7120 BIETIGHEIM-BISSINGEN — Ersetzt Sub for 2E 0649 B 000 — Ersetzt durch Sub by

Maßstab nach Scale mm

Schutzvermerk nach DIN 34 beachten. Copyright reserved ©