Änd. Nr. / Rev. no.	Feld / Zone	Art der Änderung / Revision	Tag / Date	Name
319028		neu eingeführt / INTRODUCED	28.8.89	Sei
340447	B9	Rem.: Tülle 913.955 B " war Tülle 2ED206.F.234 "	13.12.91	Klaus
		RDH.: GROMMET 913.955B " war GROMMET 2ED206.F.234 "		
512.332	C-5' / C-7'	Querschnitt Litze 53b und 15 (53a) 1mm² war 1,5mm² / cross section cable 53b and 15 (53a) 1mm² was 1,5mm²	14.10.92	Baumann
592272.K		Griff bildlich geändert / Handle illustration amended	21.07.94	Hoeb.
592312.E.1		Änderung siehe Zeichnung Q Zel. 613. / Revision refer to drawing Q Zel. 613.	8.2.00	Hörrel
0553/2245		Angabe für Rücklauf optische Hupe und Bahnwechsel Tippkontakt zugefügt / ARROW FOR HEADLAMP FLASHER AND LANE CHANGE TOUCH-CONTACT ADDED.	15.03.05	Tsipl/Lindny
0553/1329	C11	Bem.: Bauteile-Nr. " entfern / remove product no. " removed	26.11.10	Dietzel

Auf dieser Seite sind die Stellungen Fernlicht, opt. Hupe und Waschen blockiert.
ON THIS SIDE THE FUNCTIONS HIGH BEAM, HEADLAMP FLASHER AND WASH ARE NOT PRESENT.

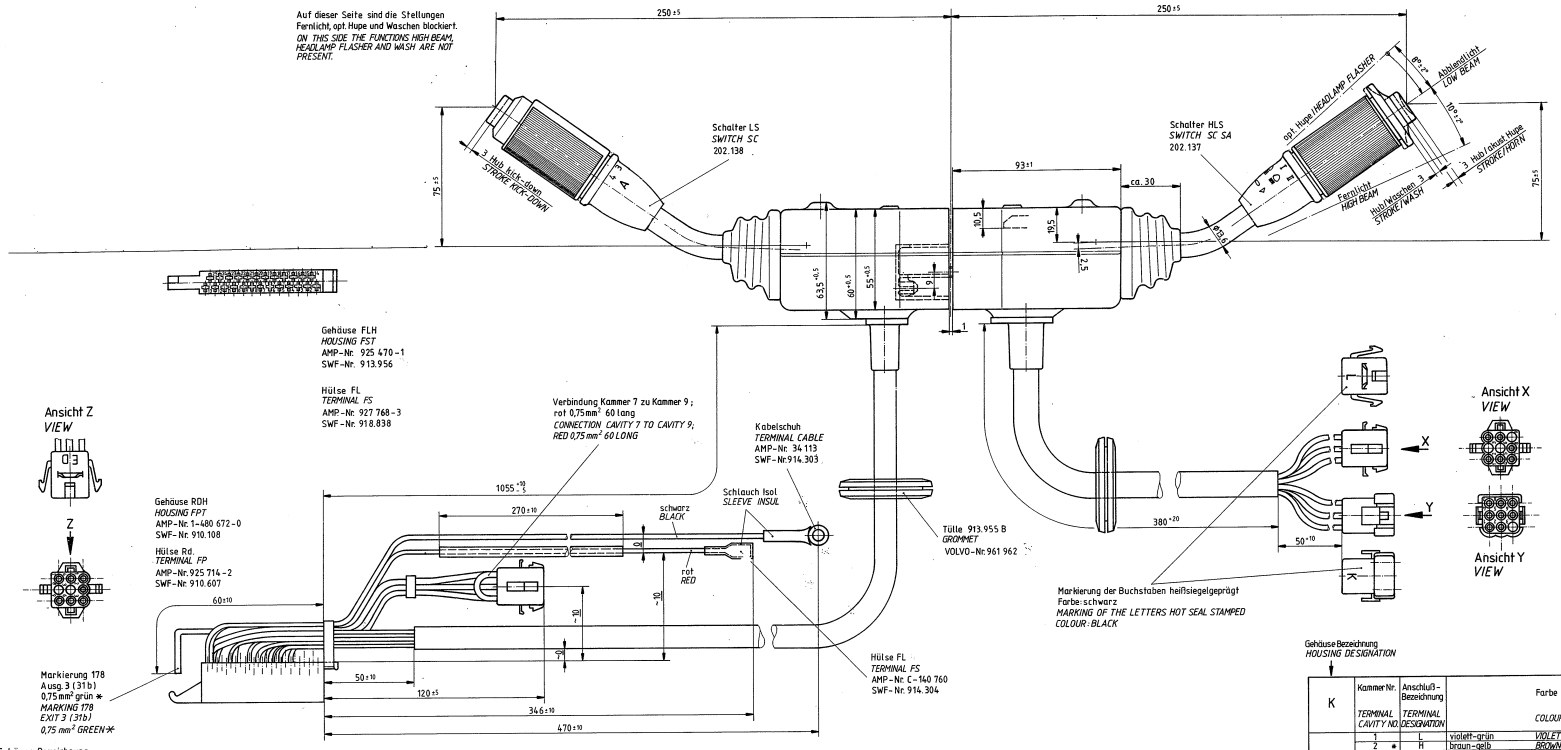

Gehäuse Bezeichnung
HOUSING DESIGNATION

EB	Kammer-Nr. / TERMINAL CAVITY NO.	Anschluß-Bezeichnung / TERMINAL DESIGNATION	Farbe / COLOUR		Querschnitt mm² / CROSS SECTION mm²	an Kammer-Nr. Gehäuse RDH 9-polig / TO TERMINAL CAVITY NO. HOUSING FPT 9-WAY	Markierung / MARKING
Gehäuse FLH 25-polig / HOUSING FST 25-WAY	1	—	—	—	—		
	2	—	—	—	—		
	3	—	—	—	—		
	4 *	15 (53a)	blau	BLUE	0,75		172
	5	—	rot	RED	0,75	9	171 1)
	6	—	—	—	—		
	7	—	blau	BLUE	0,75	1	72 1)
	8	—	—	—	—		
	9	—	—	—	—		
	10	—	grün-rot	GREEN-RED	0,75	6	1487A 1)
	11	—	—	—	—		
	12	—	grün-blau	GREEN-BLUE	0,75	4	1187A 1)
	13	—	schwarz	BLACK	1,5		
	14	—	—	—	—		
	15	—	—	—	—		
	16 *	Ausg. 4 (J)	weiß	WHITE	0,75		175
	17	—	—	—	—		
	18 *	Ausg 2 (53)	gelb	YELLOW	0,75		173
	19 *	Ausg 1 (53b)	grau	GREY	0,75		174
	20		blau-gelb	BLUE-YELLOW	0,75	2	176 1)
		F	blau-gelb	BLUE-YELLOW	0,75		
	21		weiß-grün	WHITE-GREEN	0,75	3	177 1)
		R	weiß-grün	WHITE-GREEN	0,75		
	22	—	—	—	—		
	23 *	KD	braun	BROWN	0,75		170
	24	—	—	—	—		
	25		rot	RED	0,75		15E 1)

Markierung am Kabelende eingeprägt (sichtbar)
1) = an beiden sichtbaren Enden
MARKING ON THE END OF THE CABLE IMPRESSED (VISIBLE)
1) = ON BOTH VISIBLE ENDS

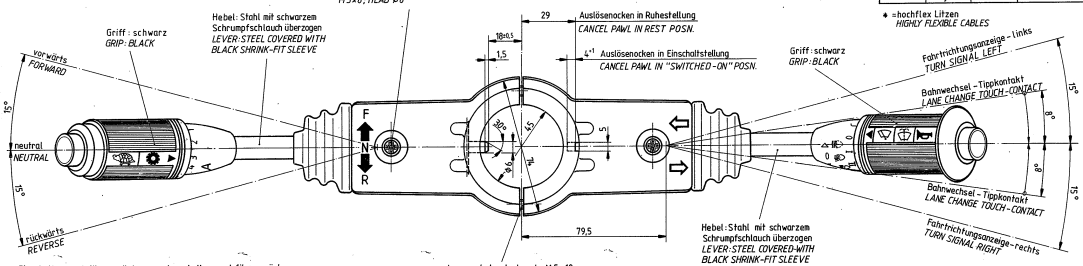

Einschaltmoment für vorwärts und rückwärts 170 - 200 Ncm
SWITCH ON TORQUE FOR FORWARD AND REVERSE

Ausschaltmoment für vorwärts und rückwärts 130 - 180 Ncm
SWITCH OFF TORQUE FOR FORWARD AND REVERSE

Innensechskantschraube M 5×12
DIN 7984; Kopf Ø 8,5
Anzugsmoment: max. 2,4 Nm (gilt für Montage im Fahrzeug)
ALLEN SCREW M 5×12
DIN 7984; HEAD Ø 8,5
STARTING TORQUE: MAX. 2,4 Nm (APLIES FOR MOUNTING IN VEHICLE)

Gehäuse Bezeichnung
HOUSING DESIGNATION

K	Kammer-Nr. / TERMINAL CAVITY NO.	Anschluß-Bezeichnung / TERMINAL DESIGNATION	Farbe / COLOUR		Querschnitt mm² / CROSS SECTION mm²
Gehäuse RDST / HOUSING MPT	1	L	violett-grün	VIOLET-GREEN	1
	2 *	H	braun-gelb	BROWN-YELLOW	1
	3	—	—	—	—
	4	R	violett-rot	VIOLET-RED	1
	5	56	weiß-gelb	WHITE-YELLOW	1,5
	6	56b	gelb	YELLOW	1,5
	7	56a	weiß	WHITE	1,5
	8	49a	violett-weiß	VIOLET-WHITE	1
	9	15/1	schwarz-violett	BLACK-VIOLET	1,5
L	1 *	53	schw.-hellblau-gelb	BLACK-LIGHT-BL-YELLOW	1
Gehäuse RDH / HOUSING FPT	2				—
	3 *	53b	schw.-hellblau-weiß	BLACK-LIGHT-BL-WHITE	1
	4 *	31b	braun-hellblau	BROWN-LIGHT-BLUE	1
	5				—
	6 *	15 (53a)	schwarz-blau	BLACK-BLUE	1
	7 *	J	schw.-hellblau-braun	BLACK-LIGHT-BL-BROWN	0,75
	8 *	53c	schwarz-gelb	BLACK-YELLOW	0,75
	9	-			

* = hochflex Litzen
HIGHLY FLEXIBLE CABLES

Zulässige Kontaktbelastung bei 24 Volt / PERMISSIBLE CONTACT LOADS WITH 24 VOLT			
56	56a / 56b	6,5	Amp.
49a	R / L	4,5	Amp.
15 (53a)	H	4	Amp.
15/1	56a	6,5	Amp.
15	53	5	Amp.
15	53b	6	Amp.
15 (53a)	J	1	Amp.
15	53c	2	Amp.

Farbe des Schalters: Kunststoff, schwarz
COLOUR OF THE SWITCH: PLASTIC, BLACK

Gehäuse Bezeichnung
HOUSING DESIGNATION

ED	Kammer-Nr. / TERMINAL CAVITY NO.	Anschluß-Bezeichnung / TERMINAL DESIGNATION	Farbe / COLOUR		Querschnitt mm² / CROSS SECTION mm²	v. Kammer-Nr. Gehäuse FLH 25-polig / FROM TERMINAL CAVITY NO. HOUSING FST 25-WAY	Markierung / MARKING
Gehäuse RDH 9-polig / HOUSING FPT 9-WAY	1		blau	BLUE	0,75	7	72 1)
	2		blau-gelb	BLUE-YELLOW	0,75	20	176 1)
	3		weiß-grün	WHITE-GREEN	0,75	21	177 1)
	4		grün-blau	GREEN-BLUE	0,75	12	1187A 1)
	5		—	—	—		
	6		grün-rot	GREEN-RED	0,75	10	1487A 1)
	7	15 (49a)	rot	RED	0,75		171
	8		—	—	—		
	9		rot	RED	0,75	5	171 1)

* = hochflex Litzen
HIGHLY FLEXIBLE CABLES

Drehwinkel für beide Griffe
ANGLES OF ROTATION FOR BOTH GRIPS

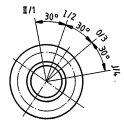

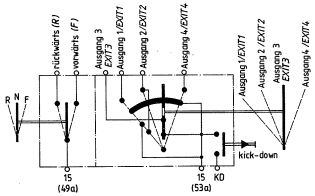

Zulässige Kontaktbelastung ca. 1 Amp. induktiv mit Dämpfdiode bei 24 Volt
PERMISSIBLE CONTACT LOADS CA. 1 AMP INDUCTIVE WITH DAMPING DIODE WITH 24 VOLT

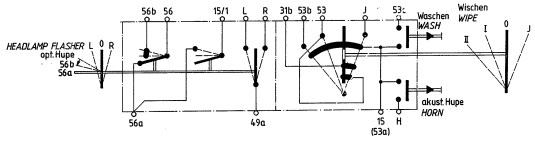

Zulässige Kontaktbelastung siehe Tabelle
REFER TO TABLE FOR PERMISSIBLE CONTACT LOADS

Pos. / Item	Sach-Nr. / Part no.	Format / Format	Stück / Qty.	Kurz-Bezeichnung u. Bemerkung / Title and Remarks	SWF / SWF
Fallende Fit					
Allgemeine Toleranzen					
Nicht tol. Maße	Nbm. dim.			...6 / >6...30 / >30...120 / >120...400 / >400...1000	
Zul. Abw.	Gen. tolerances	±			
Rennmaß (Durzer Schenkel)	Ref. side			...10 / >10...50 / >50...100 / >100	
Nicht tol. Winkel zul. Abw.	Gen. angle tolerance	±			
Off.-Nr. nach SWF 90.051					
Surface finish to SWF 90.051					
Off.-Beschaffenheit nach DIN ISO 1302 / Surface texture to DIN ISO 1302			Kanten n. DIN 6784 / Edges to DIN 6784	Form u. Lagetolerierung n. DIN ISO 1101	
Halbzeug Stock matl.					
Werkstoff-Qual.-Nr. n. SWF 10.					
Material spec. no. to SWF 10.					
Kunden-Zeich.-Nr. / Client ref. no.					
Alle Maße in mm / All dimensions in mm					

SWF	Maßstab / Scale 1:1	Kurz-Bezeichnung / Title: Schalter KLS / COMBI SWITCH	Art-Nr. / Cat. 0705
Symbol nach DIN 30.600 / Symbol according to DIN 30.600		Zeichnungs-Nr. / Drawing no.: A 202.136	Blatt / Sheet 1 von / of 1 Format F
Bearb. / Drawn	Tag / Date 13.11.1987	Name / Name ZSELLI	Ers. f. / Sub. for
Gepr. / Checked		SWF AUTO-ELECTRIC GMBH D-7120 BIETIGHEIM-BISSINGEN	Ersetzt durch / Sub. by
Norm. / Stds. appd.			

Schutzvermerk nach DIN 34 beachten. Copyright reserved ©