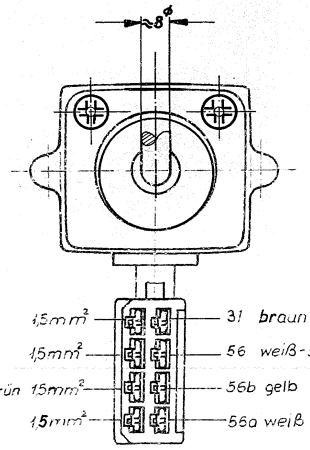

H hellbraun	1,5mm²	31 braun	1,5mm²
R schwarz-grün	1,5mm²	56 weiß-schwarz	1,5mm²
49a schwarz-weiß-grün	1,5mm²	56b gelb	1,5mm²
L schwarz-weiß	1,5mm²	56a weiß	1,5mm²

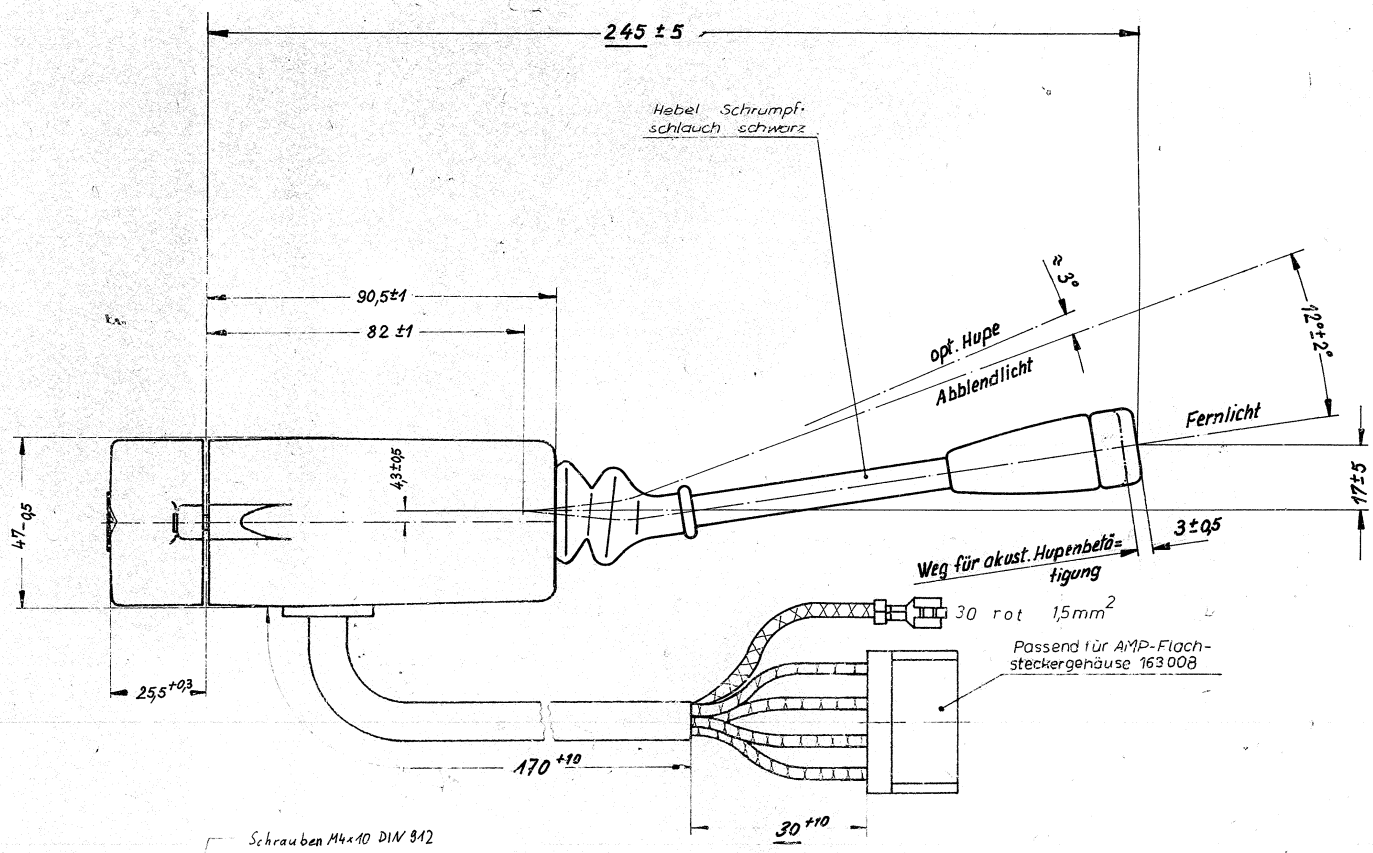

	24 Volt	12 Volt
56 — 56a, 56b	4,5 Amp	9 Amp
49a — R, L	4,5 Amp	9 Amp
31 — H	2,5 Amp	5 Amp
30 — 56a	4,5 Amp	9 Amp

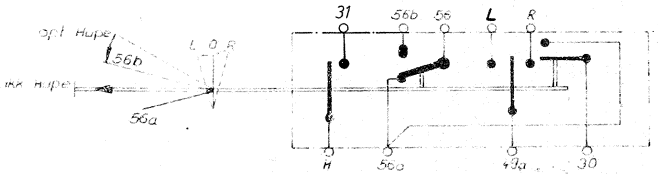

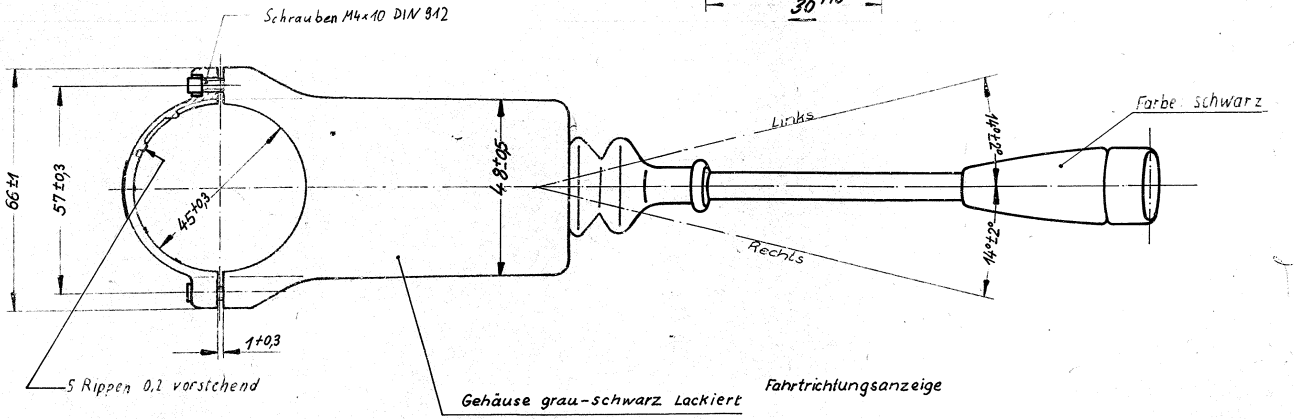

Mikroverfilmt

Teil	Stück	Benennung	Mat	Maße	Bemerkg.	kg	Vorrichtungs

	Datum	Name
Gezeichn.	31.10.73	Dibenedetto
Geprüft		
Maßstab: 1:1	26.4.	Schumann

Blatt Nr. Blattzahl:

SWF-Spezialfabrik für Autozubehör, Gustav Rau G.m.b.H. Bietigheim (Württ.)

A 201.182D

LENKSTOCKSCHALTER

Änd. Nr.	Art der Änderung	Tag	Name	Änd. Nr.	Art der Änderung	Tag	Name
				313247	Bem.: "Schrauben M4x10 DIN 912" war "Schrauben M4x10 DIN 920"		
					Darstellungen bildlich berichtigt	17.03.93	Braun
				X2-8074	Schrauben M4x10..." war M4x10 Linsenschrauben	7.12.71	Gh
				X 2/29/73	neu eingeführt	19.12.73	Kuhn